CATV Indoor amplifiers. Microkom Series

Refs. 534211, 534411

Televes

Especificaciones técnicas/ Technical specifications / Technische Daten/ Технические характеристики / المواصفات التقنية

المواصفات التقنية	Технические характеристики	Technische Daten	Especificaciones técnicas	Technical specifications		534211 KVE1G202520	534411 KVE1G303528
قناة مباشرة	Прямой канал	Vorweg	Canal Directo	Forward path			
نطاق الترددات	Частотный диапазон	Frequenzbereich	Rango de frecuencia	Frequency range	MHz	85 . . . 1006	
ربح	Усиление	Verstärkung	Ganancia	Gain	dB	25	35
انحراف القيمة الاسمية	Номинальная деривация	Abweichung	Desviación Valor nominal	Nominal value deviation	dB	± 1	
الخطية	Неравномерность	Linearität	Linealidad	Linearity	dB	± 1.5	
مخفف المدخل (خطوات 2 ديسيبل)	Вх. аттенюатор (шаг в 2 дБ)	Eingangsdämpfungsglied (in 2dB Schritte)	Atenuador de entrada (pasos de 2 dB)	Input attenuator (2dB steps)	dB	0 ... 18	
المخفف بين المراحل	Межэтапный аттенюатор	Interstage-Dämpfungsglied	Atenuador entre etapas	Interstage attenuator	dB	0/5	
معادل المدخل (خطوات 2 ديسيبل)	Вх. эквалайзер (шаг в 2 дБ)	Eingangsentzerrer (2dB Schritte)	Ecualizador Entrada (pasos de 2 dB)	Input equalizer (2dB steps)	dB	0 ... 18	
المعادل بين المراحل	Межэтапный эквалайзер	Interstage-Entzerrer	Ecualizador entre etapas	Interstage equalizer	dB	0/6	
شكل الضوضاء	Коэффициент шума	Rauschmaß	Figura de ruido	Noise figure	dB	6	7
توتر الكهربائي المخرج — DIN 45004B	Вых. напряжение — DIN 45004B	Ausgangspegel — DIN 45004B	Tensión de salida — DIN 45004B	Output level — DIN 45004B	dBµV	121	
توتر الكهربائي المخرج — NCSO (42 قناة) 60 ديسيبل	Вых. напряжение — DNCSO (42 Канала) 60 дБ	Ausgangspegel — DNCSO (42 Kanäle) 60dB	Tensión de salida — NCSO (42 Canales) 60dB	Output level — NCSO (42 channels) 60dB	dBµV	105	
توتر الكهربائي المخرج — CTB (42 قناة) 60 ديسيبل	Вых. напряжение — CTB (42 Канала) 60 дБ	Ausgangspegel — CTB (42 Kanäle) 60dB	Tensión de salida — CTB (42 canales) 60dB	Output level — CTB (42 channels) 60dB	dBµV	105	
خسائرالعودة	Возвратные потери	Rückflussdämpfung	Pérdidas de retorno	Return losses	dB	>12	
مقبس اختباري	Тестовый вход	Rauschmaß	Toma de prueba	Test socket	dB	-20	
قناة العودة	Обратный канал	Rückkanal	Canal de retorno	Return path			
نطاق الترددات	Частотный диапазон	Frequenzbereich	Rango de frecuencia	Frequency range	MHz	5 ... 65	
الربح النشط / السلبي	Усиление активный/пассивный	Verstärkung aktiv/passiv	Ganancia activo/ pasivo	Gain active/passive	dB	20/-1	28/-1
انحراف القيمة الاسمية	Номинальная деривация	Abweichung	Desviación Valor nominal	Nominal value deviation	dB	± 1	
الخطية	Неравномерность	Linearität	Linealidad	Linearity	dB	± 1	
مخفف المدخل (خطوات 2 ديسيبل)	Вх. аттенюатор (шаг в 2 дБ)	Eingangsdämpfungsglied (in 2dB Schritte)	Atenuador de entrada w(pasos de 2 dB)	Input attenuator (2dB steps)	dB	0 ... 18	
المعادل بين المراحل	Межэтапный эквалайзер	Interstage-Entzerrer	Ecualizador entre etapas	Interstage equalizer	dB	0/3/6	
شكل الضوضاء	Коэффициент шума	Rauschmaß	Figura de ruido	Noise figure	dB	< 6	
توتر الكهربائي المخرج — DIN 45004B	Вых. напряжение — DIN 45004B	Ausgangspegel — DIN 45004B	Tensión de salida — DIN 45004B	Output level — DIN 45004B	dBµV	118	
توتر الكهربائي المخرج — 64QAM 4TP (وفقًا لمعيار KBW)	Вых. напряжение — 64QAM 4TP (Для стандарта KBW)	Ausgangspegel — 64QAM 4TP (Gemäß KBW-Standard)	Tensión de salida — 64QAM 4TP (En cumplimiento de la norma KBW)	Output level — 64QAM 4TP (In compliance with KBW standard)	dBµV	115 (1.0 e-8)	
خسائرالعودة	Возвратные потери	Rückflussdämpfung	Pérdidas de retorno	Return losses	dB	>12	
مقبس اختباري	Тестовый вход	Rauschmaß	Toma de prueba	Test socket	dB	-20	
عام	Общие	Allgemein	General	General			
استهلاك	Потребление	Leistungsverbrauch	Consumo	Power consumption	Watt	5	
توتر الشبكة	Напряжение в сети		Tensión de red	Mains voltage	Vac/Hz	99 - 253 / 50-60	
درجة حرارة العمل	Раб. температура	Temperaturbereich	Temperatura de trabajo	Operating temperature	ºC	-10 . . . + 45	
حماية التفريغ الكهروستاتيكي (EN61000-4-2)	Защита от электростатических разрядов (EN61000-4-2)	Elektrostatischer Schutz (EN61000-4-2)	Protección descargas electrostáticas (EN61000-4-2)	Electrostatic discharges protection (EN61000-4-2)	kV	8	
فئة الحماية	Класс защиты	Schutztyp	Clase de protección	Protection class	class	II isolation	
مؤشر الحماية	Индекс защиты	Schutzklasse	Índice de protección	Protection index	IP	20	
موصلات الترددات اللاسلكية	Коннекторы ВЧ	Anschlüsse HF	Conectores HF	Connectors RF	type	F-female	
الأبعاد / الوزن	Размеры	Abmessungen / Gewicht	Dimensiones / Peso	Dimensions (W x H x D) / Weight	mm/g	185 x 80 x 35 / 400	

(1) Medidas realizadas con un transmisor ref. 234310. El nivel de entrada de RF en el transmisor es 86 dBµV. 42 Ch CENELEC / Measure made with a transmitter 234310. The RF input level into the transmitter was 86dBµV. 42 ch CENELEC / Messgungen mit dem UOS155010 durchgeführt. Eingangspegel 86dBµV und 42K CENELEC / Измерения реализованы с помощью передатчика мод. 234310. Входной уровень ВЧ в передатчике равен 86 дБмкВ. 42 Кан. CENELEC / القياسات التي تم إجراؤها باستخدام المرسل مرجع 234310. مستوى دخل التردد اللاسلكي بجهاز الإرسال هو 86 ديسيبل فولت. 42 الفصل CENELEC

(2) Según CENELEC 42 Ch / Distortion products for CENELEC 42 Ch / Intermodulationsverzerrung CENELEC 42 Ch. /Интермодуляционные искажения CENELEC 42 Кан / وفقًا لـ CENELEC 42 Ch

DECLARACIÓN DE CONFORMIDAD ■ DECLARATION OF CONFORMITY ■ DECLARAÇÃO DE CONFORMIDADE ■ DECLARATION DE CONFORMITE ■ DICHIARAZIONE DI CONFORMITÀ ■ DEKLARACJA ZGODNOŚCI ■ KONFORMITÄTSERKLÄRUNG ■ ΠΙΣΤΟΠΟΙΗΤΙΚΟ ΣΥΜΜΟΡΦΩΣΗΣ ■ FÖRSÄKRAN OM ÖVERENSSTÄMMELSE ■ ДЕКЛАРАЦИЯ СООТВЕТСТВИЯ ■ بيان المطابقة ▶ **https://doc.televes.com**

Fabricante / Manufacturer/ Изготовитель / المصنع:
Televés, S.A. Rúa B. de Conxo, 17 15706, Santiago de Compostela, A Coruña (Spain)

2016 © Copyright, Televés S.A.

01030537-003

ES Importantes instrucciones de seguridad

Condiciones generales de instalación

- Antes de manejar o conectar este equipo, lea atentamente todas las alertas e instrucciones de este manual.
- Con el objeto de reducir el riesgo de fuego o de una descarga eléctrica, no exponga el equipo a la lluvia o a condiciones excesivamente húmedas.
- No abra nunca el equipo sin desconectarlo antes de la red.
- No obstruya el sistema de ventilación del equipo y permita que el aire circule alrededor del equipo.
- El equipo nunca debe entrar en contacto con el agua o incluso ser salpicado por líquidos. Por ello no sitúe contenedores de agua sobre o cerca del equipo si este no esta adecuadamente protegido.
- No sitúe el equipo cerca de fuentes de calor, como radiadores, estufas, calentadores u otros equipos electrónicos.
- No instale el equipo donde pueda estar sometido a fuertes vibraciones o golpes.

Operación segura del equipo

- Si cualquier líquido hubiera entrado en el equipo, contacte con un técnico especializado.
- No enchufe el equipo a la red eléctrica hasta que todas las demás conexiones hayan sido realizadas.
- La toma de corriente a la que esté enchufada el equipo debería estar situada cerca y ser fácilmente accesible.
- Asegúrese de que todos los cordones de corriente, clavijas y cables coaxiales no estén pellizcados ni doblados en exceso, para prevenir cualquier posibilidad de daño, descarga eléctrica o fuego.
- Desenchufe la unidad de la red tirando únicamente de la clavija.

Descripción de Simbología de seguridad eléctrica

Éste símbolo indica que el equipo cumple los requerimientos de seguridad para equipos de clase II.

Éste símbolo indica que el equipo cumple los requerimientos del marcado CE.

Información de reciclaje

Deseche o retire este equipo de acuerdo con todas las regulaciones locales, estatales y federales.

EN Important Safety Instructions

General installation conditions

- Before handling or connecting this equipment, please read carefully all warnings and instructions in this manual.
- In order to reduce the risk of fire or electric shock, do not expose the equipment to rain or in excessively moisture conditions.
- Do not open the equipment without disconnecting it from the mains.
- Do not obstruct the equipment's ventilation system.
- Please, allow air circulation around the equipment.
- The equipment must not come into contact with water or even be splashed by liquids. Do not place containers with water on or near the equipment if it is not adequately protected.
- Do not place the equipment near heat sources, like radiators, stoves, heater or other electronic equipment.
- Do not place the equipment where it may be affected by strong vibrations or knocks.

How to use the equipment safely

- If any liquid or object falls inside the equipment, please contact a specialized technician.
- Do not connect the equipment to the mains until all the other connections have been made.
- The mains socket that is going to be used to connect the equipment should be located nearby and should be easily accessible.
- Make sure that all power cords, plugs and cables are not pinched or bent sharply to prevent any possibility of damage, electrical shock or fire.
- Unplug the unit power cord by gripping the plug only.

Description of the electrical safety symbols

This symbol indicates that the equipment complies with the safety requirements for class II equipment.

This symbol indicates that the equipment complies with the requirements of the CE mark.

Recycling information

The disposal of this product after its useful life must be made as an electronic scrap in compliance with the current disposal regulations of your district/country.

DE Wichtige Sicherheitshinweise

Wichtige Sicherheitshinweise:

- Lesen Sie diese Bedienungsanleitung aufmerksam durch, bevor Sie das Gerät anschließen oder in Betrieb nehmen.
- Um der Gefahr von Feuer oder Stromschlag vorzubeugen, halten Sie das Gerät von Regen oder generell von Feuchtigkeit fern.
- Vergewissern Sie sich vor dem Entfernen des Gehäusedeckels, dass das Gerät nicht an das Stromnetz angeschlossen ist.
- Halten Sie die Lüftungsöffnungen/Kühlrippen frei von Gegenständen.
- Lassen Sie ausreichend Platz um das Gerät herum, damit eine vorschriftsmäßige Lüftung gewährleistet ist.
- Setzen Sie das Gerät keinem Tropf- oder Spritzwasser aus! Mit Flüssigkeiten gefüllte Gegenstände dürfen nicht auf oder in der Nähe des Gerätes abgestellt werden.
- Stellen Sie das Gerät nicht in der Nähe von Hitzequellen oder in Umgebungen mit hoher Feuchtigkeit auf.
- Verhindern Sie starke Vibrationen oder Erschütterungen.

Sichere Handhabung des Gerätes

- Sollte irgendeine Flüssigkeit oder irgendein Gegenstand in das Gerät gelangen, so setzen Sie sich mit dem technischen Kundendienst in Verbindung.
- Schließen Sie das Gerät erst an das Stromnetz, wenn alle erforderlichen Anschlüsse vorschriftsmäßig durchgeführt wurden.
- Ziehen Sie immer am Stecker, niemals am Kabel.
- Schließen Sie das Gerät erst an das Stromnetz, wenn alle erforderlichen Anschlüsse vorschriftsmäßig durchgeführt wurden.
- Die Steckdose, in welche der Stecker des Gerätes gesteckt wird, sollte sich in der Nähe des Gerätes befinden und leicht zugänglich sein.
- Ziehen Sie immer am Stecker des Stromkabels,niemals am Kabel selbst.

Beschreibung der Symbole zur elektrischen Sicherheit

Das Symbol weist darauf hin, dass dieses Gerät die Sicherheitsvorschriften der Schutzklasse II einhält.

Das Symbol bezeugt, dass das Gerät den Anforderungen des Marktes der CE entspricht.

Recyclinghinweis

Dieses Produkt ist nach seiner Verwendung entsprechend den aktuellen Versorgungsvorschriften Ihres Landkreises/ Landes/Staates als Elektronikschrott einer geordneten Entsorgung zuzuführen.

РУС Инструкция по технике безопасности

Общие правила установки

- Перед подключением оборудования прочтите данное руководство.
- Во избежание пожара или поражения электрическим током, не подвергайте оборудование воздействию дождя или влаги.
- Не открывайте крышку оборудования без отключения его от сети.
- Запрещается блокировать или закрывать вентиляционные отверстия.
- Пожалуйста, обеспечьте циркуляцию воздуха вокруг оборудования.
- Оборудование не должно подвергаться воздействию попадания в него воды. Не размещайте емкости с водой на оборудовании или вблизи оборудования.
- Не устанавливайте устройство вблизи источников тепла или в чрезмерно влажной среде.
- Не устанавливайте оборудование там, где есть сильная вибрация.

Безопасная эксплуатация оборудования

- В случае попадания жидкости или какого-либо предмета внутрь устройства, пожалуйста, обратитесь в специализированный сервис центр.
- Не включайте устройство в сеть до того, как будут сделаны все остальные соединения.
- Розетка, в которую включается устройство должна быть легко доступна и расположена вблизи от устройства.
- Во избежание сбоев, удара электрическим током или пожара убедитесь в том, что все кабели питания и штекеры не сдавлены и не слишком согнуты.
- Для отключения от сети не тяните за кабель.

Описание символов по электробезопасности

Этот символ означает, что устройство отвечает требованиям безопасности для оборудования класса II.

Этот символ означает, что устройство отвечает требованиям CE.

Утилизация устройства

После окончания срока службы, утилизировать данное устройство как электронные отходы в соответствии с действующими законами обращения с отходами применяемыми в вашей стране

AR تعليمات سلامة مهمة

تركيب آمن

- اقرأ التعليمات قبل التعامل مع الجهاز أو توصيله. احتفظ بهذه التعليمات. انتبه إلى جميع التحذيرات. اتبع جميع التعليمات.
- نظف الوحدة بقطعة قماش جافة فقط.
- لا تستخدم هذا الجهاز بالقرب من الماء. يجب ألا يتعرض الجهاز لقطرات أو رذاذ الماء ، ولا تضع أشياء مملوءة بالسوائل على الجهاز أو بالقرب منه مثل كاس من الماء إذا لم يكن لديك حماية كافية.
- لا تسد فتحات التهوية. قم بالتركيب وفقًا لتعليمات الشركة المصنعة. اترك مساحة خالية حول الجهاز لتوفير تهوية مناسبة.
- لا تضع الجهاز في بيئات عالية الرطوبة.
- لا تقم بالتركيب بالقرب من مصادر الحرارة مثل أجهزة التدفئة أو مسجلات الحرارة أو المواقد أو الأجهزة الأخرى (بما في ذلك المضخمات) التي تنتج الحرارة. لا تضع مصادر اللهب المكشوفة ، مثل الشموع المضاءة ، على الجهاز.
- لا تضع الجهاز في مكان يمكن أن يتعرض فيه للاهتزازات أو الصدمات القوية.
- استخدم فقط المرفقات / الملحقات المحددة من قبل الشركة المصنعة.

الاستخدام الآمن للمعدات المتصلة بالشبكة الكهربائية

- لا تقم بتوصيل الجهاز بالتيار الكهربائي حتى يتم إجراء كافة التوصيلات الأخرى.
- يجب أن يكون مأخذ التيار الكهربائي قريبًا من الجهاز وسهل الوصول إليه.
- لفصل الجهاز من التيار ، يتم سحب المقبس و لا السلك الكهربائيلفصل الجهاز عن مصدر التيار الكهربائي ، اسحب القابس دائمًا ، ولا تسحب الكبل أبدًا.
- افصل هذا الجهاز أثناء العواصف الرعدية أو عند عدم استخدامه لفترات طويلة من الزمن.

وصف رموز السلامة الكهربائية

هذا الرمز يشير إلى أن الجهاز يتطابق مع متطلبات السلامة للأجهزة التابعة للفئة الثانية

(CE)-الجهاز يتطابق مع متطلبات رمز / علامة ال

معلومات إعادة التدوير

تخلص من هذه المعدات أو قم بإزالتها وفقًا لجميع اللوائح الفيدرالية والولائية والمحلية

CATV Indoor amplifiers. Microkom Series

Refs. 534211, 534411

Televes

Descripción Entradas y Salidas / Input & Output description / Beschreibung Eingänge Beschreibung Eingänge / Ausgänge / Описание входов и выходов / وصف المداخل والمخارج

ES Descripción general

Gama de amplificadores diseñada para distribución multimedia en edificios de tamaño pequeño/medio. Estos amplificadores se caracterizan por tener canal principal y canal de retorno, con sus respectivos ajustes de ecualización y atenuación que permiten un ajuste del nivel de salida óptimo según las necesidades del instalador. Los ajustes del amplificador se realizan mediante puentes insertables que permiten seleccionar los valores, tanto de atenuación como de ecualización, en saltos de un valor fijo. La utilización de puentes insertables permite una fácil y rápida lectura de los valores ajustados.

El canal de retorno activo es totalmente configurable por medio de puentes. Su margen de atenuación de señal es de 0-18 dB, en saltos fijos de 2 dB. El ecualizador es igualmente configurable y su margen es de 0-6 dB en saltos fijos de 3 dB.

El canal principal tiene a su entrada atenuador y ecualizador configurables mediante puentes, en un margen de 0-18 dB, en saltos fijos de 2 dB. Además, tiene la posibilidad de un ajuste de atenuación y ecualización entre etapas, mediante dos puentes dobles. De acuerdo con la posición del puente al ser insertado, la atenuación se puede elegir entre 0 ó 5 dB mientras que la ecualización entre 0 ó 6 dB, independientemente.

El amplificador está alojado en un chasis de zamak inyectado que contribuye a reducir la temperatura de sus componentes gracias a su elevada capacidad de disipación del calor.

Un LED en el exterior del chasis indica cuando el amplificador esta conectado a la red.

Otro LED situado en su interior indica si le llega alimentación al amplificador.

Abra el amplificador aflojando el tornillo que se encuentra en su tapa frontal. Dentro del amplificador tenemos una ilustracion que muestra el diagrama de bloques intuitivo que permite comprender su funcionamiento y realizar los ajustes necesarios para obtener el adecuado nivel de salida. Para ajustar los valores de atenuacion/ecualizacion, inserte el puente en el valor requerido para la instalacion.

El canal principal se caracteriza por poseer ecualización y atenuación independiente entre etapas. Dos puentes dobles pueden ser insertados en dos posiciones, tal como se indica en el diagrama.

El puente posicionado =, no atenúa la señal, el puente posicionado ॥ , atenúa la señal en 5 dB.

De la misma forma se procede con el doble puente correspondiente a la ecualización.

Una vez que todos los ajustes se han hecho, cierre el equipo y apriete el tornillo de su tapafrontal.

EN General description

Range of amplifiers designed for multimedia distribution in small/medium size buildings.

These amplifiers feature forward and passive/active return path with their correponding range of attenuators and equalizers that provide the optimum adjustment to deliver the right output level in accordance with the installation needs. Amplifier's setting up is carried out by means of removable jumpers that allow to select fixed stepped values. The use of jumpers allows an easy reading of each setting.

The active return path is fully configurable by means of plug-in jumpers. Attenuation ranges from 0 to 18 dB in fixed steps of 2 dB. The equalizer is an interstage type ranging from 0 to 6 dB in fixed steps of 3 dB.

The forward path features both configurable input attenuator and input equalizer by means of jumpers in steps of 2 dB. Furthermore, it has selectable interstage attenuation and equalization by means of two double jumpers.

The forward gain is selectable by double jumper, allowing to decrease 0 or 5dB.

Furthermore, it has selectable interstage equalization (tilt), with double jumper allowing 0 or 6 dB settings.

The amplifier is housed within a die-cast enclosure that contributes to reduce the temperature of its components due to its excellent heat disipation.

An ON/OFF LED indicates when the amplifier is connected to mains. On the other hand, a LED inside indicates if the amplifier is being powered.

Once opened (untightening the screw located on its front), an intuitive diagram of blocks explains how the amplifier works to achieve the desired output level.

Open the amplifier by untightening the screw located on its front lid.

The amplifier block diagram is inside the unit. To set attenuation/equalization, plug-in the jumper into the required value for the installation.

The forward path features separate interstage equalization and attenuation. Two double jumpers can be set in two positions, as indicated in the diagram.

Jumper positioned = , do not attenuates the signal. Jumper positioned ॥ , attenuates the signal by 5 dB.

In the same way you can proceed with the double jumper for the equalization.

Once all settings have been made, close de enclosure and thighten its frontal screw.

DE Beschreibung

Hausanschlussverstärker Multimediafähig für kleine Gebäudeeinheiten. Verstärkereinheiten für Vorwärts- und Rückwärtsweg. Entzerrung und Pegelsteller sind auf der Leiterplatte implementiert und erfolgen durch Steckbrücken (Jumper).

Die Rückwegeinheit ist grundlegend aktiviert, somit ergeben sich für den Rückweg Frequenzbereich von 5 - 65 MHz und für den Vorwärtsweg Frequenzbereich von 85 - 862MHz.

Der Rückkanal ist grundsätzlich aktiv. Durch entfernen der Steckbrücken wird er passiv geschaltet mit einer Dämpfung von >25dB. Die Rückwegverstärkung wird am Eingang in 2 dB Schritten (bis 18dB) eingestellt.

Die Entzerrung ist durch Interstage Steckbrücken zwischen den 2 Verstärkerstufen einstellbar (3 oder 6 dB).

Die Vorwärts-Verstärkung und - Entzerrung werden am Eingang in 2 dB Schritten (bis 18dB) eingestellt. Die Interstage Verstärkung und Entzerrung wird durch Steckbrücken zwischen 2 Verstärkerstufen (0 oder 6dB) eingestellt.

Dank des ZINK-GUSS-Gehäuses hat der Hausanschlussverstärker eine sehr gute Wärmeableitung.

Die Betriebs-LED (ON/OFF) zeigt an, wenn der Hausanschlussverstärker an das Stromnetz angeschlossen ist.

Durch das selbsterklärende Innenlabel ist eine sehr einfache Einstellung des Ausgangspegels gewährleistet.

Stecken Sie die Steckbrücke an die gewünschte Position, um die Verstärkung oder die Entzerrung einzustellen.

Der Vorwärtsweg verfügt über eine Steckbrücke für die Interstage-Verstärkung und eine für die Interstage-Entzerrung.

Die Steckbrücke auf " =, " dämpft / entzerrt das Signal nicht. Steckbrücke um 90º gedreht " ॥ "dämpft / entzerrt um 5 dB das Signal.

Sobald alle Einstellungen durchgeführt sind, schließen Sie die Abdeckung und schrauben Sie die Schraube fest.

РУС Описание

Гамма усилителей, предназначенных для распределения мультимедийного контента в зданиях малых и средних размеров. Характеризуются наличием прямого и обратного каналов с их соответствующими регулировками эквализации и аттенюации, позволяющими настройку выходного оптимального уровня в зависимости от предпочтений установщика. Настройка усилителей осуществляется при помощи съемных перемычек, позволяющих выбирать фиксированные пошаговые значения аттенюации и эквализации. Использование съемных перемычек обеспечивает легкое и быстрое чтение настроенных значений.

Активный обратный канал полностью регулируется посредством перемычек. Диапазон аттенюации

сигнала активного обратного канала находится в пределах от 0 до 18 дБ с фиксированным шагом в 2 дБ. Эквалайзер также регулируется, и его диапазон находится в пределах от 0 до 6 дБ с фиксированным шагом в 3 дБ.

Прямой канал оснащен на входе аттенюатором и эквалайзером, регулируемыми посредством перемычек в диапазоне от 0 до 18 дБ с фиксированным шагом в 2 дБ. Также имеется возможность регулировки межэтапной аттенюации и эквализации посредством двух двойных перемычек. В зависимости от положения перемычки, аттенюация может выбираться: 0 или 5 дБ и эквализация: 0 или 6 дБ независимо.

Корпус усилителя изготовлен из сплава zamak, уменьшающий температуру компонентов благодаря высокой теплоотдаче.

Один индикатор LED ВКЛ./ВЫКЛ. на корпусе загорается когда усилитель подключен к сети. Другой индикатор LED, находящийся внутри, показывает поступает ли питание к усилителю или нет.

Открывайте усилитель ослабив винт на передней панели. При открытии крышки устройства появится интуитивная блок-схема усилителя, позволяющая быстро понять его работу и сделать необходимые настройки для получения нужного выходного уровня. Для настройки значений аттенюации /

эквализации, вставьте перемычку в необходимое для настройки значение.

Прямой канал характеризуется отдельной межэтапной аттенюацией и эквализацией. Две двойные перемычки могут быть вставлены в две позиции, так, как показано на схеме.

Перемычка, вставленная горизонтально = , не ослабляет сигнал. Перемычка, вставленная вертикально II, ослабляет сингал на 5 дБ.

Аналогично данные перемычки применяются для эквализации.

После того, как все настройки сделаны, закройте усилитель и затяните винт на передней панели.

AR وصف عام

مجموعة من المضخمات المصممة لتوزيع الوسائط المتعددة في المباني الصغيرة / المتوسطة الحجم. تتميز المضخمات هذه بوجود قناة رئيسية وقناة عودة ، مع إعدادات المعادلة والتوهين الخاصة بها التي تسمح بضبط مستوى الإخراج الأمثل وفقًا لاحتياجات المثبت. يتم إجراء إعدادات المضخم باستخدام وصلات توصيل قابلة للتوصيل تتيح لك تحديد قيم التوهين والمعادلة في خطوات ذات قيمة ثابتة. يتيح استخدام الجسور القابلة للمدخل قراءة سهلة وسريعة للقيم المعدلة.

قناة العودة النشطة قابلة للتكوين بشكل كامل عن طريق وصلات العبور. هامش توهين الإشارة الخاص به هو 18-0 ديسيبل ، بخطوات ثابتة تبلغ 2 ديسيبل. المعادل قابل للتكوين بشكل متساوٍ وهامشه هو 6-0 ديسيبل في خطوات ثابتة تبلغ 3 ديسيبل.

تحتوي القناة الرئيسية على مخفف ومعادل عند مدخلها يمكن تكوينه عن طريق وصلات العبور ، في نطاق 18-0 ديسيبل ، بخطوات ثابتة تبلغ 2 ديسيبل. بالإضافة إلى ذلك ، لديها إمكانية تعديل التوهين والتوازن بين المراحل ، من خلال جسرين مزدوجين. وفقًا لموضع الجسر عند مدخله ، يمكن اختيار التوهين بين 0 أو 5 ديسيبل بينما التعادل بين 0 أو 6 ديسيبل بشكل مستقل.

محقون يساعد على تقليل درجة حرارة مكوناته بفضل قدرته العالية على تبديد الحرارة zamak يوجد المضخم في هيكل

الموجود على الجزء الخارجي من الهيكل إلى وقت توصيل بالشبكة LED يشير مؤشر

آخر بداخله إلى ما إذا كانت الطاقة قادمة إلى المضخم LED يشير مؤشر

افتح المضخم عن طريق فك البرغي الموجود على غلافه الأمامي. داخل المضخم لدينا رسم توضيحي يوضح مخطط الكتلة البديهي الذي يسمح لنا بفهم تشغيله وإجراء التعديلات اللازمة للحصول على مستوى الإخراج المناسب. لضبط قيم التوهين / المعادلة ، أدخل وصلة العبور إلى القيمة المطلوبة للتثبيت

تتميز القناة الرئيسية بوجود معادلة مستقلة وتوهين بين المراحل. يمكن إدخال جسرين مزدوجين في موضعين ، كما هو موضح في الرسم التخطيطي.

الجسر المتمركز = ، لا يخفف الإشارة ، الجسر المتمركز||، يخفف الإشارة بمقدار 5 ديسيبل

بنفس الطريقة ، تابع مع الجسر المزدوج المقابل للمعادلة

بمجرد الانتهاء من جميع التعديلات ، أغلق الجهاز وشد البرغي على غلافه الأمامي.

Diagrama de bloques / Block diagram / Blockdiagramm / Блок-схема / مخطط كتل

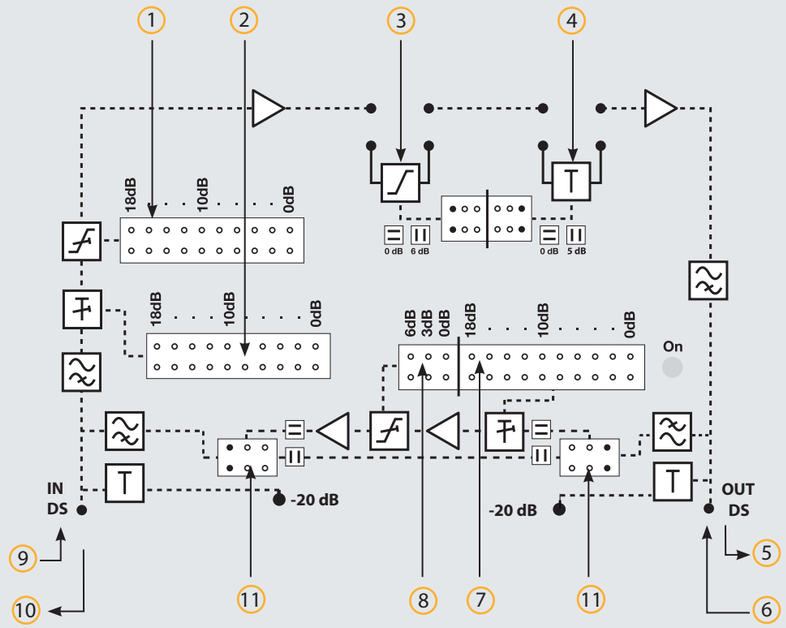

1 Ecualizador de entrada canal principal 0-18 dB, pasos 2dB / *Forward path input equalizer 0-18 dB, 2 dB steps* / Vorwärts Eingangsentzerrung 0-18 dB, 2 dB Schritte / *Прямой канал - входной эквалайзер 0-18 дБ, шаг в 2 дБ* / معادل مدخل القناة الرئيسية 0-18 ديسيبل ، خطوات 2 ديسيبل

2 Atenuador de entrada canal principal 0-18 dB, pasos 2dB / *Forward path input attenuator 0-18 dB, 2 dB steps* / Vorwärts Eingangspegelsteller 0-18 dB, 2 dB Schritte / *Прямой канал - входной аттенюатор 0-18 дБ, шаг в 2 дБ* / مخفف مدخل القناة الرئيسية 0-18 ديسيبل ، خطوات 2 ديسيبل

3 Ecualizador 0 o 6 dB / *Tilt 0 or 6 dB* / Vorwärts Entzerrung Interstage 0 oder 6 dB / *Наклон: 0 или 6 дБ* / المعادل 0 أو 6 ديسيبل

4 Atenuador inter-etapas canal principal 0 o 5 dB / *Forward path interstage attenuator 0 or 5 dB* / Vorwärts Pegelsteller Interstage 0 oder 5 dB / *Прямой канал, межэтапный аттенюатор: 0 или 5 дБ* / المخفف بين المراحل للقناة الرئيسية 0 أو 5 ديسيبل

5 Salida canal principal / *Forward path output* / Vorwärts-Ausgang / *Выход прямого канала* / مخرج القناة الرئيسية

6 Entrada canal retorno / *Return path input* / Rückkanal-Eingang / *Вход обратного канала* / مدخل قناة العودة

7 Atenuador de entrada canal retorno 0-18, pasos 2dB / *Return path input attenuator 0-18 dB, 2 dB steps* / Rückkanal Eingangspegel 0-18 dB, 2 dB Schritte / *Обратный канал входного аттенюатора 0-18 дБ, шаг в 2 дБ* / مخفف مدخل قناة العودة 0-18dB ، خطوات 2

8 Ecualizador de entrada canal retorno 0/3/6 dB / *Return path input equalizer 0/3/6 dB* / Rückkanal Eingangsentzerrung 0/3/6 dB / *Обратный канала входного эквалайзера 0/3/6 дБ* / معادل مدخل قناة العودة 0/3/6 ديسيبل

9 Entrada canal principal / *Forward path input* / Vorwärts-Eingang / *Вход прямого канал* / مدخل القناة الرئيسية

10 Salida canal retorno / *Return path output* / Rückkanal-Ausgang / *Выход обратного канала* / مخرج قناة العودة

11 Configuración canal retorno activo/pasivo / *configuration path output active/passive* / Rückkanal-Konfiguration: Aktiv/passiv / *Регулировка обратного канала активный/пассивный* / ضبط قناة العودة النشطة / السلبية

● Pin no usado / *Pin not used* / PIN nicht verwendet / *PIN не используется* / دبوس غير مستخدم

Aplicación típica / Typical applications / Typische Anwendungen / Типовое применение / تطبيق نموذجي

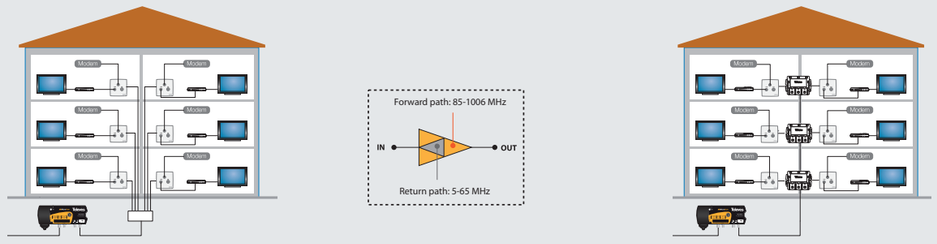

ТЕХНИЧЕСКИЙ ПАСПОРТ ИЗДЕЛИЯ

Назначение: Гамма усилителей, предназначенных для распределения мультимедийного контента в зданиях малых и средних размеров. Характеризуются наличием прямого и обратного каналов с их соответствующими регулировками эквализации и аттенюации, позволяющими настройку выходного оптимального уровня в зависимости от предпочтений установщика.
Технические характеристики: Приведены в таблице.
Конструкция и порядок установки: Иллюстрации на рисунках типового применения.
Утилизация: Данное изделие не представляет опасности для жизни и здоровья людей и для окружающей среды, после окончания срока его службы утилизация производится без специальных мер защиты окружающей среды.
Гарантия изготовителя: Производитель дает два года гарантии с момента покупки для стран ЕЭС. Для стран, не входящих в ЕЭС, применяются юридические гарантии данной страны на момент покупки. Для подтверждения даты покупки сохраняйте чек. В течение гарантийного срока Производитель бесплатно устраняет неполадки, вызванные бракованными материалами или дефектами, возникшими по вине Производителя.
Условия гарантийного обслуживания: Условия гарантийного обслуживания не предусматривают устранение ущерба, возникшего вследствие неправильного использования или износа изделия, форс-мажорных обстоятельств или иных факторов, находящихся вне контроля Производителя.
Лицензии и товарные знаки: Качество оборудования Производителя подтверждено международными сертификатами CE и ISO 9001, а также регулирующими лицензиями и сертификатами соответствующих стран.
Televes, S.A., CIF: A15010176, Rua/Benefica de Conxo, 17, 15706 Santiago de Compostela, SPAIN, tel.: +34 981 522200, televes@televes.com. Произведено в Испании.

Маркировка EAC в соответствии с регламентом ТС относится только к артикулам, находящимся в действующих сертификатах и декларациях соответствия.

Дата изготовления указана на упаковочной этикетке: D. мм/гг (мм = месяц / гг = год).

EAC