Televes

NevoSwitch 5 Eingänge - 12 Ausgänge

Auf die Qualität kommt es an...

Kaskadierbarer Multischalter mit 5 Eingängen (1 x Terrestrik und 4 x SAT), 12 Teilnehmerausgänge, 5 Durchschleifausgänge und einen 12db Pegelsteller an den Teilnehmerausgängen.
Sehr flexibel: Aufgrund zuschaltbarer Abschlusswiderstände als Einzel- oder Kaskaden-Schalter einsetzbar.

Ref.Nr.	714504
Art.Nr.	MS512C
EAN13	8424450172810

Verpackung

Karton	1 Stk.

Physische Daten

Nettogewicht	779,00 g
Bruttogewicht	779,00 g
Breite	137,00 mm
Höhe	255,00 mm
Tiefe	29,00 mm
Hauptproduktgewicht	771,00 g

Highlights

- Ein 12dB-Pegelsteller pro Teilnehmer um den Ausgangspegel anzugleichen.
- Schalter für Stromversorgung von terr. Verstärkern

- Spannungsversorgung direkt vom Receiver*
- Fernspeisung über den V-Low-Eingang
- DC-Durchlass zwischen Eingänge und Kaskadenausgängen
- Terrestrisch Akitv
- Europäische Qualität und Design, 100% bei Televes hergestellt und überprüft

Merkmale

- Sehr kompakt
- Gussgehäuse bei Televes entwickelt und hergestellt
- Eingänge und Durchschleifausgänge farblich markiert
- Mit ECO Modus: Teilnehmer abhängiger Stromverbrauch
- Umschaltung zwischen Kaskade und Einzelschalter (Abschlusswiderstände zuschaltbar)
- 12 V Netzteil
- Geringer Stromverbrauch, dadurch ökonomischer Betrieb (receiverpowered)

Anwendungsbeispiel

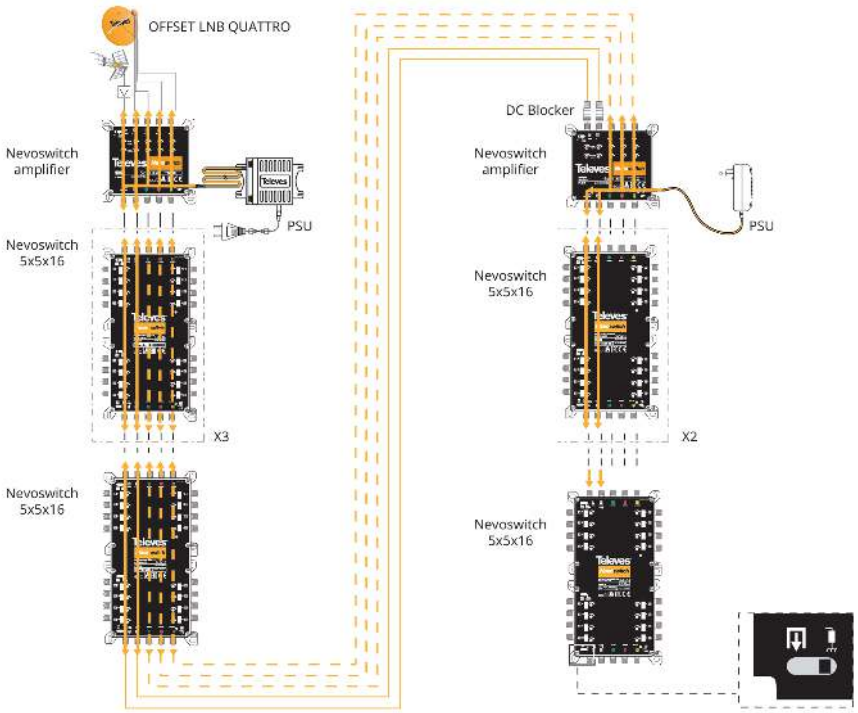
OFFSET LNB QUATTRO
Nevoswitch amplifier
PSU
Nevoswitch 5x5x16
X3
Nevoswitch 5x5x16
DC Blocker
Nevoswitch amplifier
PSU
Nevoswitch 5x5x16
X2
Nevoswitch 5x5x16

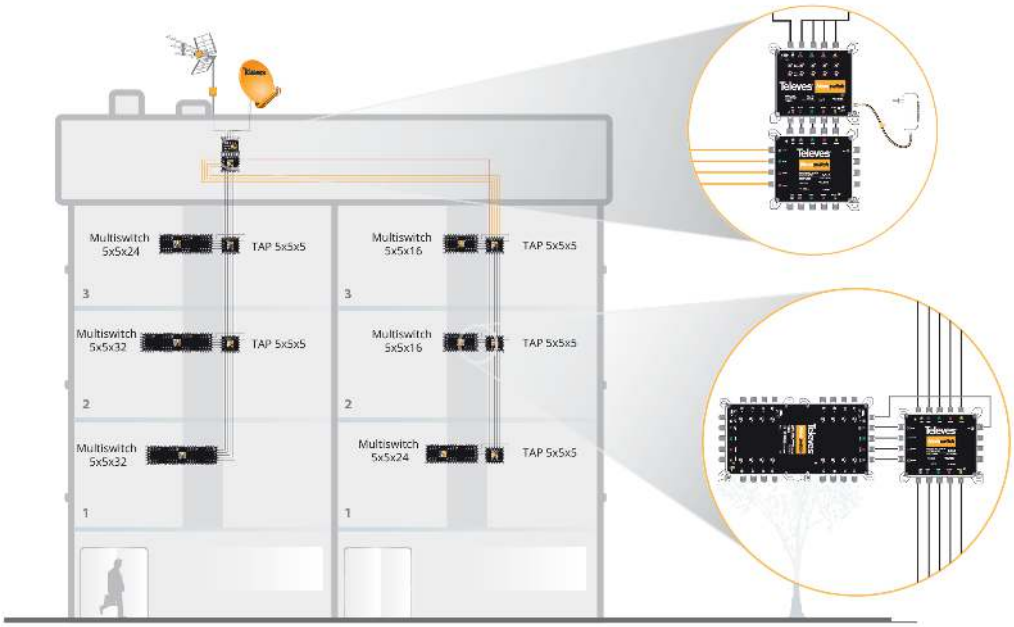
Multiswitch 5x5x24
TAP 5x5x5
3
Multiswitch 5x5x32
TAP 5x5x5
2
Multiswitch 5x5x32
1
Multiswitch 5x5x16
TAP 5x5x5
3
Multiswitch 5x5x16
TAP 5x5x5
2
Multiswitch 5x5x24
TAP 5x5x5
1

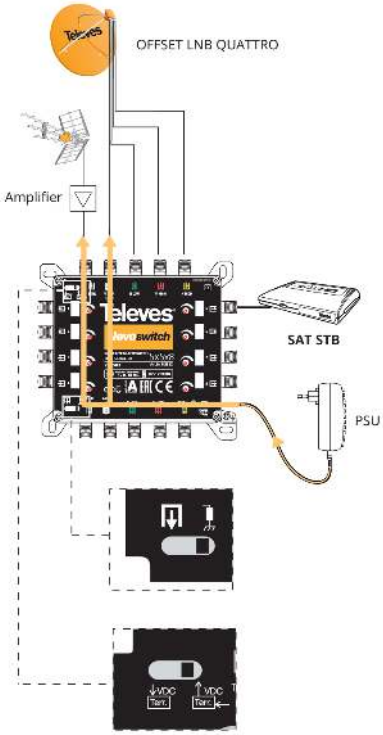
OFFSET LNB QUATTRO
Amplifier
SAT STB
PSU

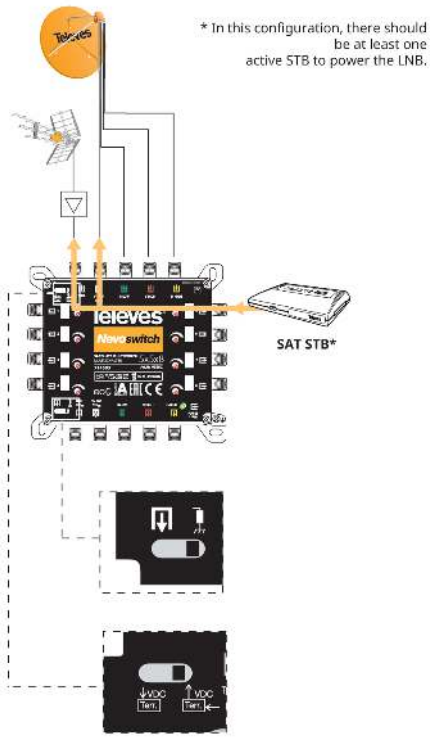
* In this configuration, there should be at least one active STB to power the LNB.
SAT STB*

Televes®

Technische Spezifikationen : Ref. 714504

Eingange-Anzahl		5
Kaskadenausgänge-Anzahl		5
Teilnehmerausgänge-Anzahl		12
Frequenzbereich TERR.	MHz	47 ... 862
Frequenzbereich SAT.	MHz	950 ... 2400
Eingangspegel TERR.	dBµV	92
Eingangspegel SAT.	dBµV	105
Durchgangsdampfung TERR.	dB	4
Durchgangsdampfung SAT.	dB	3 ... 8
Teilnehmerdämpfung 1...8 TERR.	dB	2
Teilnehmerdämpfung 1...8 SAT.	dB	1
Teilnehmerdämpfung 9...16 TERR.	dB	4
Teilnehmerdämpfung 9...16 SAT.	dB	2
Pegelsteller pro Teilnehmer	dB	0 ... 12
Entkopplung H/V	dB	> 30
TN-Entkopplung	dB	> 25
Spannungsversorgung	Vdc	12
Max. Stromaufnahme (PSU)	mA	85
Max. Stromaufnahme (STB)	mA	35
Betriebstemperatur	°C	-5 ... 45
Schutzindex		20