Televes®

Amplificateur double ligne DTKom, "power doubling" 2 entrées: V.Retour/VHF/UHF/BIS1 -BIS2

Station d'amplification à très haut gain, de 2 entrées et 2 sorties, double ligne, pour systèmes SMATV/CATV. Une entrée couvre les bandes: Voie retour, VHF/UHF et BIS (SAT), tandis que l'autre permet l'entrée d'une seconde BIS. Chacune des deux sorties distribue un des deux satellites et les bandes terrestres + V. Retour (5-65MHz).

Réf.	5337
EAN13	8424450128817

Emballage

Boîte	1 pièces
Seau	17 pièces

Données physiques

Poids net	2.148,00 g
Poids brut	2.450,00 g
Largeur	280,00 mm
Hauteur	141,00 mm
Profondeur	50,00 mm
Poids du produit principal	2.148,00 g

Vous aimerez

- Amplification séparée qui minimise l'intermodulation entre les bandes et permet un haut niveau de sortie
- Conçu avec la technologie Power Doubling, qui garantit des niveaux de sortie 129 dBµV en terrestre
- Entrées indépendantes pour chaque descente satellite (BIS)
- Extrait le signal MATV d'une des entrées et le couple aux deux sorties
- Contrôle d'atténuation et d'égalisation BIS pour chaque entrée
- Contrôle d'atténuation et d'égalisation en MATV
- Intègre une alimentation à découpage de haut rendement et faible consommation
- Chassis à blindage élevé, fabriqué en Zamak. Sa conception facilite le refroidissement
- Etages de préaccentuation et d'égalisation
- Gain configurable pour le terrestre et la voie retour, à l'aide de deux switches (fort/faible)
- Façade intuitive, avec réglages et diagramme fonctionnel
- LED témoin de signal en sortie

Exemple d'application

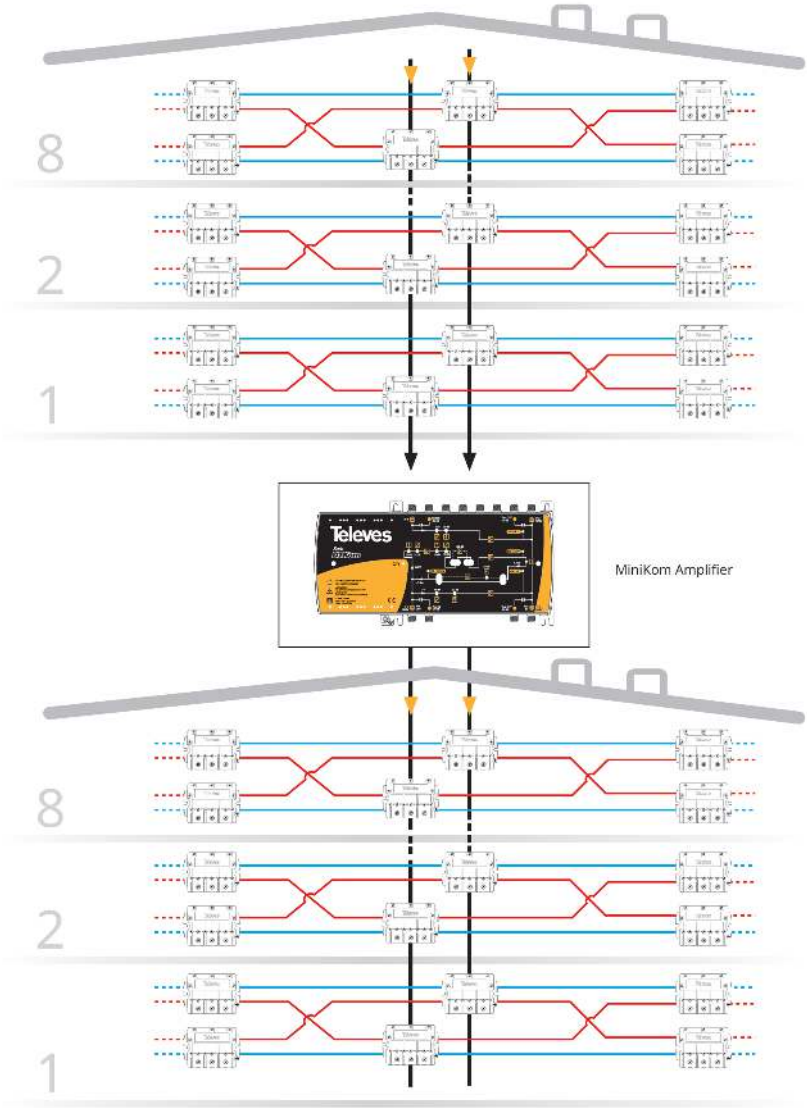
8
2
1
Televes
MiniKom Amplifier
8
2
1

Televes®

Caractéristiques techniques : Ref. 5337

Bandes		RET	TERR	SAT
Bande passante	MHz	5 ... 65	87 ... 862	950 ... 2150
Gain élevé	dB	27	40	42
Gain faible	dB	-5	30	42
Facteur de bruit	dB	9	7	10
Niveau de sortie EN50083 IMD2 2tones -60dB	dBµV	103	119	--
Niveau de sortie EN50083 IMD3 2tones -35dB	dBµV	--	--	124
Niveau de sortie EN50083 IMD3 2tones -60dB	dBµV	114	122	--
Niveau de sortie DIN45004B	dBµV	17	125	--
Niveau de sortie 42Ch Cenelec	dBµV	--	107	--
Pertes de retour	dB	12	12	--
Égalisateur	dB	0 ... 20	0 ... 20	0 ... 15
Egalisation inter étages	dB	--	0 ... 10	--
Atténuateur entrée	dB	--	0 ... 20	0 ... 20
Atténuateur entrée	dB	0 ... 20		
Consommation puissance max.	W	19,5		
Consommation de courant	mA	200		
Tension d'entrée	Vac	110 ... 230		
Fréquence secteur		50 Hz / 60 Hz		
Nombre d'entrées		2		
Nombre de sorties		1		
Connecteurs		Type "F"		
Température de fonctionnement	°C	-5 ... 45		
Indice de protection (IP)		20		