Televes®

A Televés reserva o direito de modificar o produto

NevoSwitch 5 entradas - 16 saídas

Quando a qualidade importa

Multiswitch de 5 entradas (uma terrestre e as quatro polaridades de um satélite) e 16 saídas por utilizador, com a possibilidade de utilização em cascata, munido de potenciometro de 12dB por cada saída de utilizador.
Por intermédio de um simples switch, pode ser utilizado como terminal (tipologia em estrela) ou cascata.

Ref.	714505
	MS516C
EAN13	8424450172827

Embalagem

Caixa	1 uni.

Dados físicos

Peso líquido	787,00 g
Peso bruto	787,00 g
Largura	137,00 mm
Altura	255,00 mm
Profundidade	29,00 mm
Peso do produto principal	779,00 g

Destaca-se por

- Potenciometro (12dB) em cada saída de utilizador para optimizar o nível de forma individual
- Interruptor para alimentar pré-amplif. terrestres ou permitir passagem de corrente

- Recebe alimentação directamente através do receptor satélite sem necessidade de fonte de alimentação*
- Alimentação remota através de VL
- Passagem de corrente entre todas as entradas e cascatas
- Terrestre activo
- Desenho, qualidade e fabricação europeia

Características principais

- Dimensões reduzidas
- Fabricado em zamak
- Identificação por côres na entrada e saída
- Modo ECO disponível
- Interruptor para alterar a sua utilização entre cascata e terminal
- Alimentação a 12V
- Consumo reduzido

Exemplo de aplicação

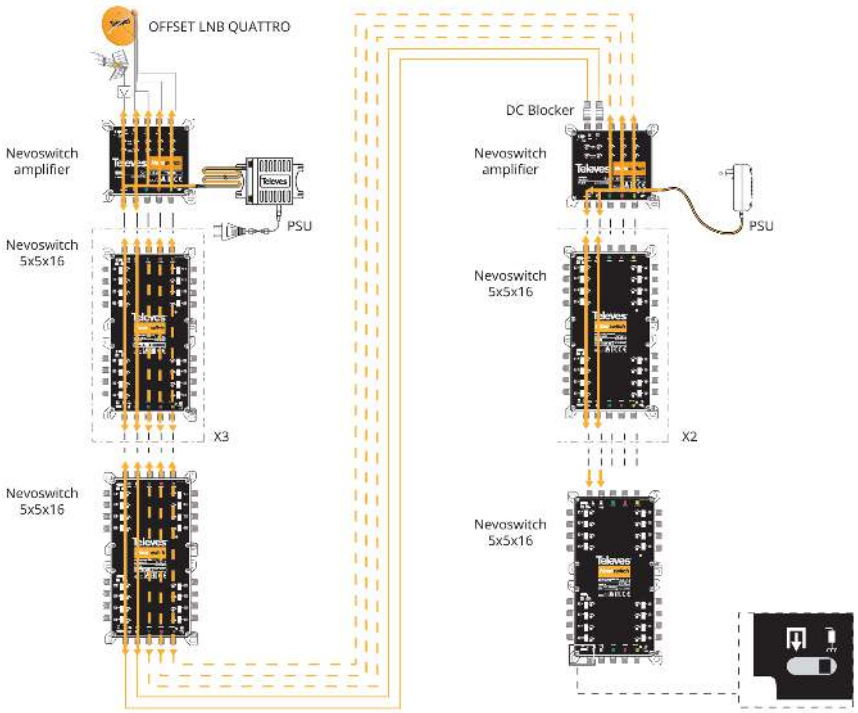
OFFSET LNB QUATTRO
Nevoswitch amplifier
PSU
Nevoswitch 5x5x16
X3
Nevoswitch 5x5x16
DC Blocker
Nevoswitch amplifier
PSU
Nevoswitch 5x5x16
X2
Nevoswitch 5x5x16

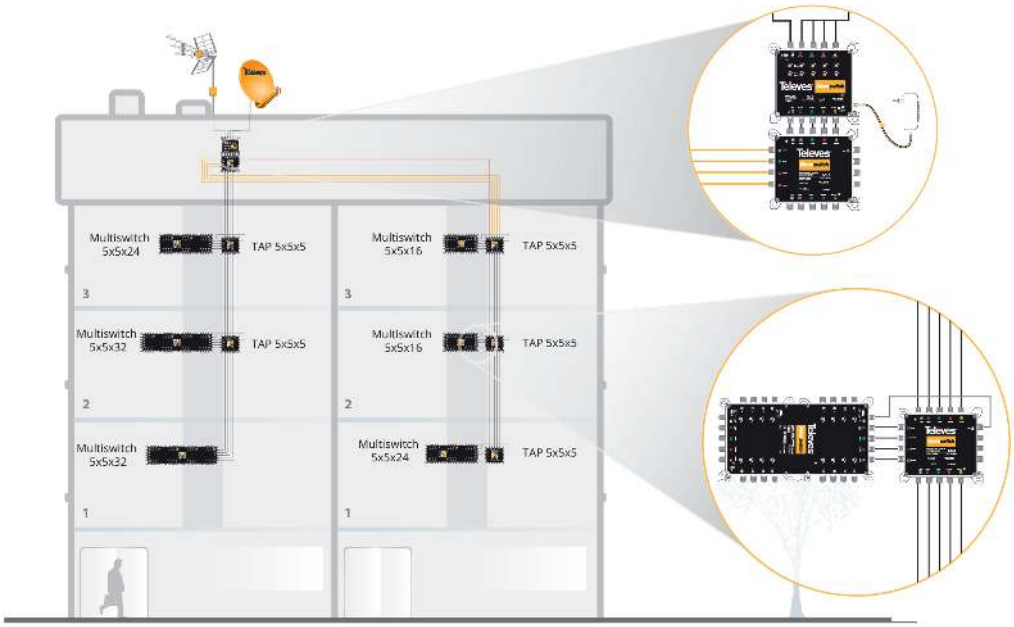
Multiswitch 5x5x24
TAP 5x5x5
3
Multiswitch 5x5x32
TAP 5x5x5
2
Multiswitch 5x5x32
1
Multiswitch 5x5x16
TAP 5x5x5
3
Multiswitch 5x5x16
TAP 5x5x5
2
Multiswitch 5x5x24
TAP 5x5x5
1

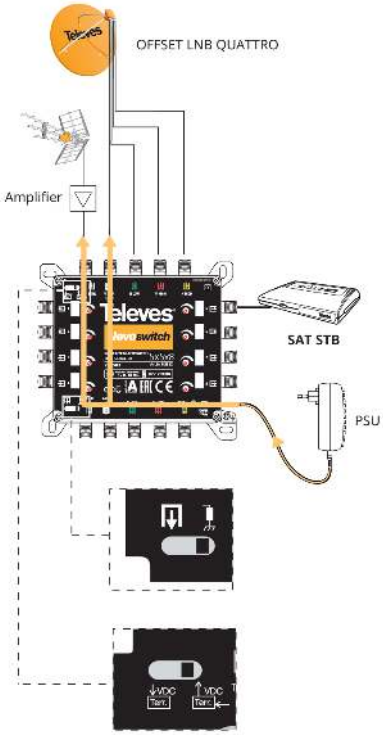
OFFSET LNB QUATTRO
Amplifier
SAT STB
PSU

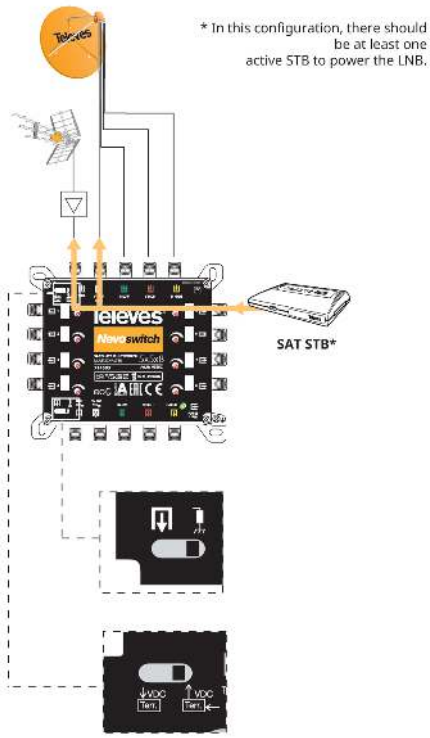
* In this configuration, there should be at least one active STB to power the LNB.
SAT STB*

Televes®

Especificações técnicas : Ref. 714505

Numero de entradas		5
Número de saídas em cascata		5
Numero de saidas de utilizador		16
Margem de frequências TERR.	MHz	47 ... 862
Margem de frequências SAT.	MHz	950 ... 2400
Nível de entrada TERR.	dBµV	92
Nível de entrada SAT.	dBµV	105
Perdas de passagem TERR.	dB	4
Perdas de passagem SAT.	dB	3 ... 8
Perdas de derivação 1...8 TERR.	dB	2
Perdas de derivação 1...8 SAT.	dB	1
Perdas de derivação 9...16 TERR.	dB	4
Perdas de derivação 9...16 SAT.	dB	2
Margem de regulação de derivação	dB	0 ... 12
Isolamento H/V	dB	> 30
Isolamento usuario	dB	> 25
Alimentação	Vdc	12
Corrente máxima (PSU)	mA	105
Corrente máxima (STB)	mA	35
Temperatura de trabalho	°C	-5 ... 45
Índice de protecção		20